EC001747
EG000055

Microinversor Fotovoltaico 1300 W

Este equipo es el responsable de transformar la energía en continua generada por los paneles solares en energía en alterna, la forma de energía utilizada por los consumidores finales. El exponencial crecimiento del autoconsumo lleva ligado la aparición de una nueva familia dentro de los inversores, conocidos como microinversores, que permiten optimizar al máximo las instalaciones fotovoltaicas utilizadas en viviendas, ofreciendo una gran cantidad de ventajas frente a los inversores ON GRID.

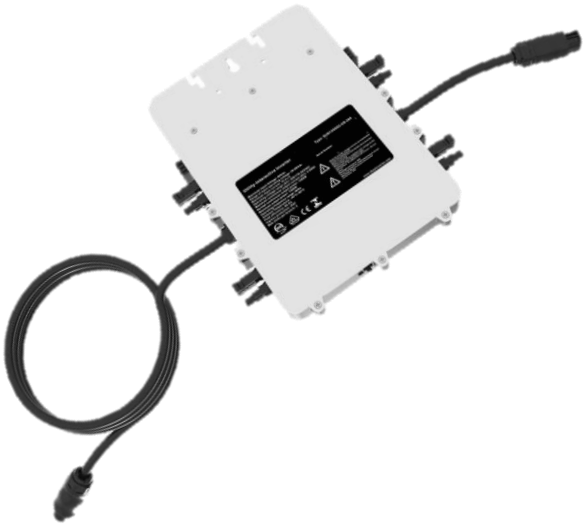

CARACTERÍSTICAS

- ✓ Fáciles de instalar
- ✓ Ligeros y sencillos
- ✓ Instalación más rápida gracias a un cableado de dos conductores mejorado y ligero
- ✓ Preparados para la red eléctrica inteligente
- ✓ Baja tensión de arranque y por MPPT para favorecer la generación de energía rápidamente sin necesidad de que el panel alcance puntos máximos de tensión según avanza el día
- ✓ 4 MPPTa
- ✓ PLC/Wifi
- ✓ Protección IP67
- ✓ Alta resistencia a sobretensiones
- ✓ Monitorización a través de la app SolarMAN
- ✓ Garantía de 12 años

CONSIGUE LA APP SOLARMAN SMART:

Smart

Disponible en App Store

DISPONIBLE EN Google Play

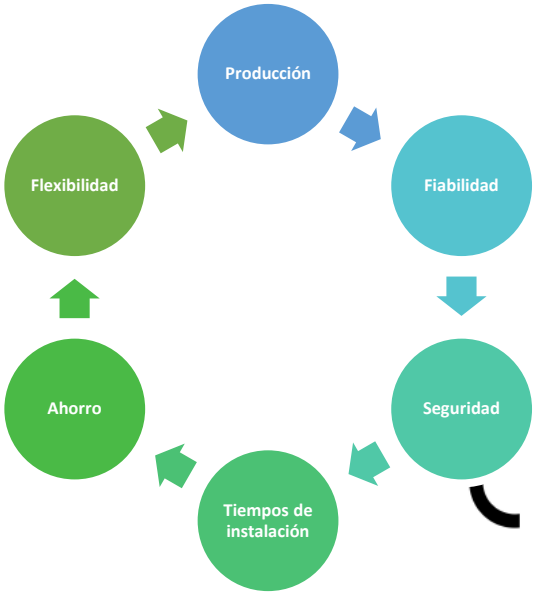

*** Es necesaria la inclusión de al menos un tapón macho y un conectores hembra (o viceversa) para su instalación.**

Tapón macho: CS-INV-M-CAP (0767330)

Conector hembra: CS-INV-F-CONECTOR (0767329)

CARACTERÍSTICAS ELÉCTRICAS

Datos de entrada (DC)	CS-INV-MICRO-1300W
Potencia de entrada recomendada (STC)	210-400 W (4 paneles)
Voltaje máximo DC de entrada	60 V x 4
Rango de voltaje MPPT	25 - 55 V
Rango de voltaje de funcionamiento DC	20 - 60 V
Corriente máxima de cortocircuito DC	13 A
Max. corriente de entrada	10,4 x 4 A
Datos de salida (AC)	
Potencia máxima de salida	1300 W
Corriente continua de salida	4,34 A
Corriente máxima de salida	5,66 A
Rango de voltaje nominal	184 - 265 VAC
Rango de frecuencia nominal	45 - 55 Hz
Factor de potencia	> 0,95
Unidades máxima por string	4
Eficiencia	
Eficiencia ponderada CEC	95 %
Eficiencia máxima de pico	96,5 %
Eficiencia MPPT estática	99 %
Consumo de energía nocturna	50mW

CARACTERÍSTICAS MECÁNICAS

Rango de temperaturas	-40 ºC / 65 ºC
Dimensiones (w x h x d)	450×455×35 mm (sin soporte de montaje ni cable)
Peso	6,5 Kg
Enfriamiento	Convección natural (sin ventilador)
Protección de la envoltura	IP67

OTRAS CARACTERÍSTICAS

Comunicación	Red eléctrica / WIFI
Certificados	UL1741、VDE0126、VDE4105、IEC62109、CE
Garantía	12 años

CIRCUITO EN DIAGRAMA DE BLOQUES

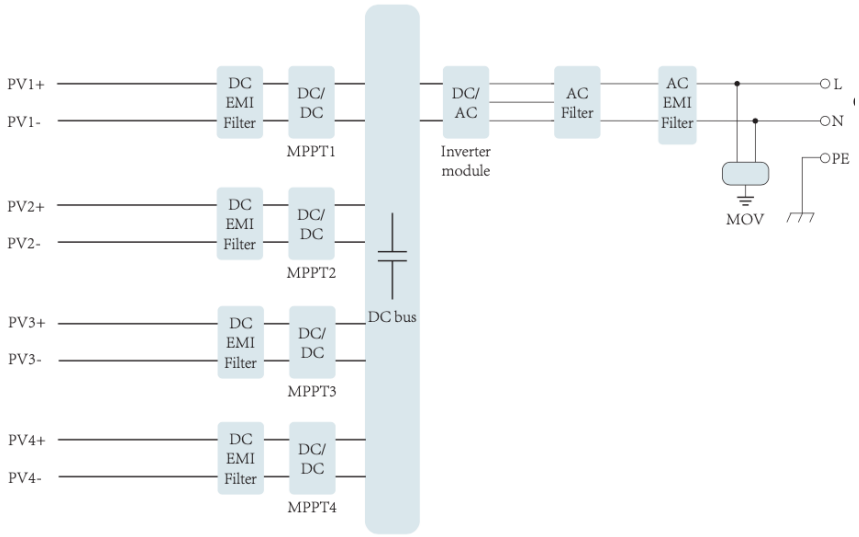

CURVA DE EFICIENCIA

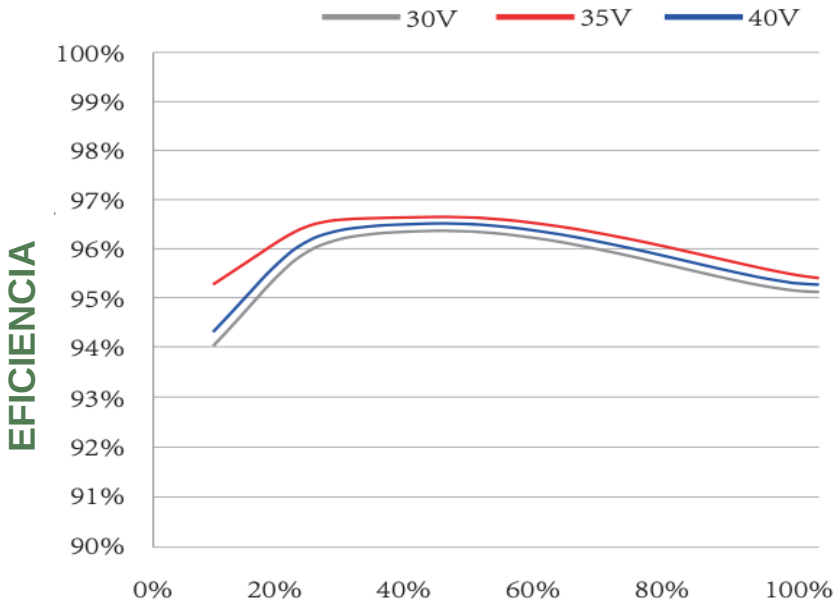

APP SOLARMAN SMART:

Gracias a la aplicación SolarMAN Smart, disponible en Google Play y en la App Store y compatible con nuestros inversores/microinversores, se puede conocer la producción de nuestra instalación de autoconsumo así como el consumo de la misma.

Disponible en App Store

DISPONIBLE EN Google Play

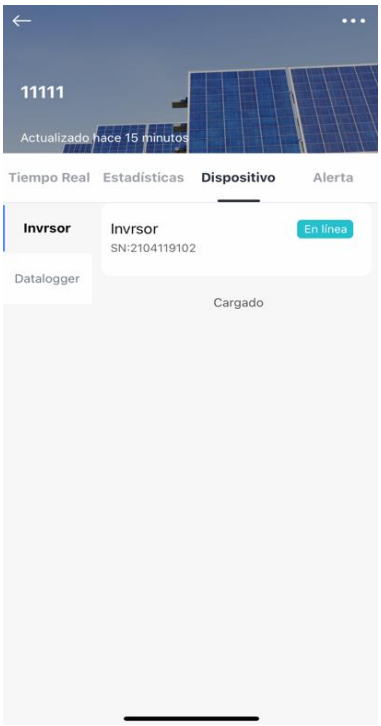

Componentes del sistema
Datos de los componentes conectados (inversor, logger, ...)

Visión general de la APP
Diagrama de flujo con producción, consumo, red y acumulación (si se tiene)

Estadísticas e histórico de datos
Uso de la producción fotovoltaica, histórico de producción/consumo por periodos y datos ambientales

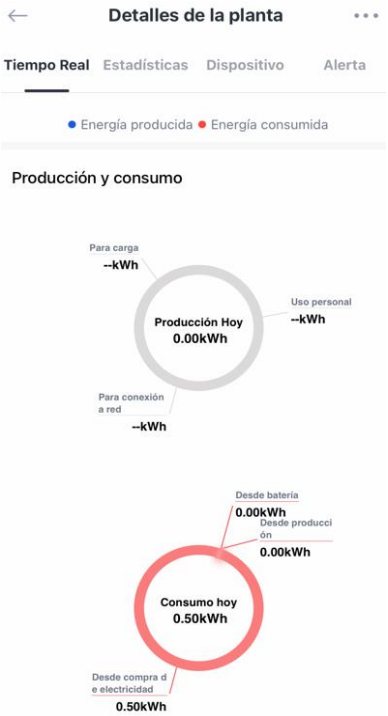

Tendencia y diagramas
Diagrama sectorial para producción y consumo según su uso final

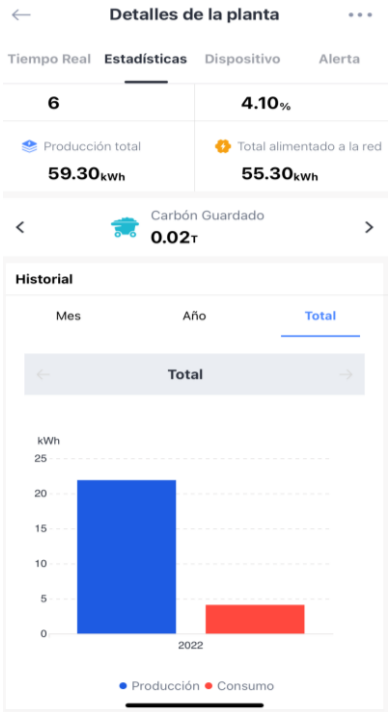

Histórico de datos
Diagrama de barras mostrando valores totales de producción y consumo

Smart

*La APP **Solarman Smart** también disponible en formato web*

DIMENSIONES (mm)

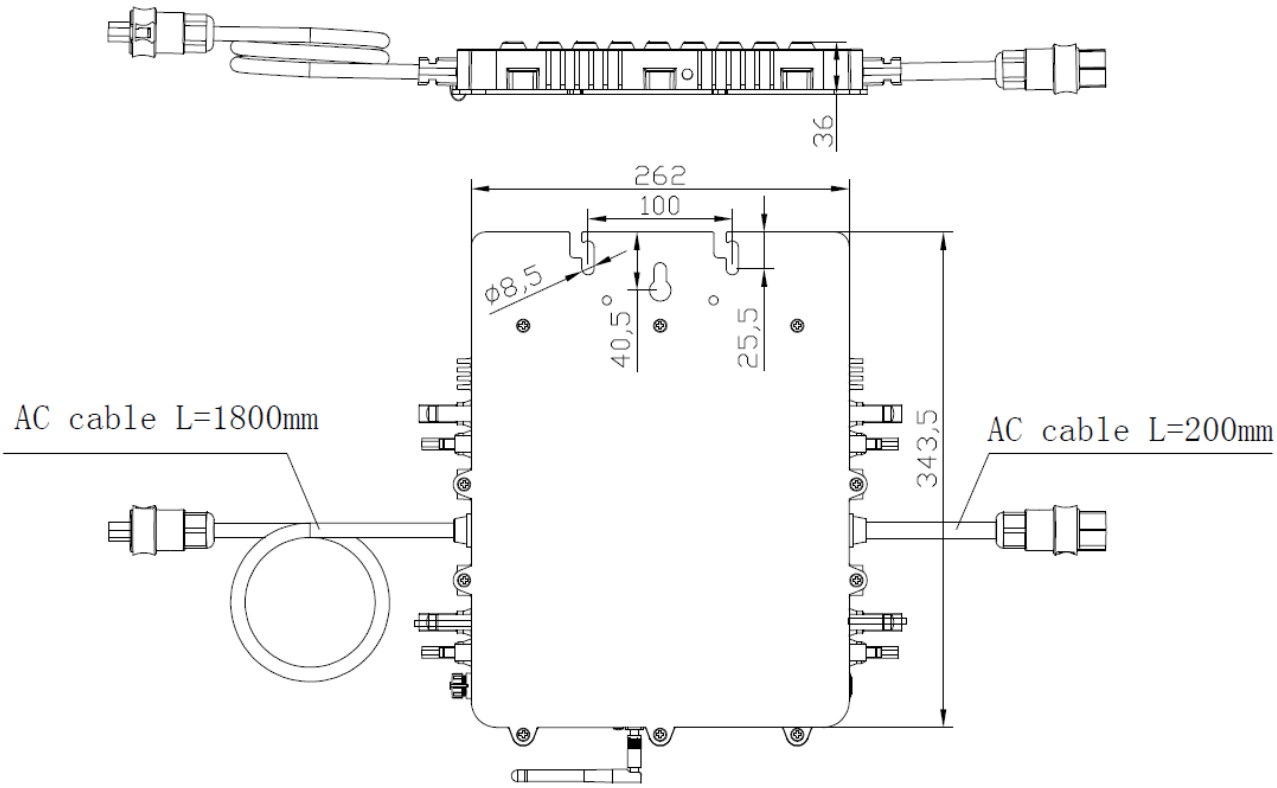

info@grupotemper.com
tec@grupotemper.com
www.grupotemper.com

Temper Energy International, S.L.
Polígono Industrial, Nave 18, E-33199 Granda
Siero, Asturias, Spain
T: +34 985 793 204 / F: +34 985 986 341