Fusibles de media tensión

EG000020
EC003507

Un fusible de media tensión es un componente utilizado en los circuitos eléctricos para la protección de la aparamenta de media tensión contra los efectos dinámicos y térmicos del cortocircuito.

Los fusibles de media tensión bajo marca CRADY son fusibles de acompañamiento, que son capaces de interrumpir todas las intensidades desde su intensidad mínima de desconexión (I_3) hasta su poder de corte nominal (I_1). Gama de producto con **tensiones de funcionamiento hasta 24 kV**, rango de **corrientes de 2 a 100A**, con **poder de corte nominal de 31,5 kA**.

Pueden ser utilizados para multitud de aplicaciones, como puede ser la protección de transformadores de distribución, motores y condensadores de media tensión, transformadores de tensión, cables de alimentación, entre otros.

Consulta al departamento técnico para otras referencias gestionadas por proyecto, con diferentes calibres y poderes de corte.

CONSULTANOS PARA REVISAR OTRAS OPCIONES, COMO CON TENSIÓN DE 36 KV

CARACTERÍSTICAS ELÉCTRICAS

- ✓ Tensión: **24kV**
- ✓ Frecuencia: **50/60Hz**
- ✓ Rango de corriente: **2-100A**
- ✓ Poder de corte (I1): **31,5 kA**
- ✓ Elemento fusible: plata
- ✓ Cubierta superior: cobre con revestimiento de estaño
- ✓ Tubo aislante: cerámica
- ✓ Percutor: accionada por muelle con longitud de extensión de 26 mm

IEC60282-1

ESQUEMA DE DIMENSIONES (mm)

FUSIBLES MT 24 KV *(Rango de corriente de 6,3A - 40A)*

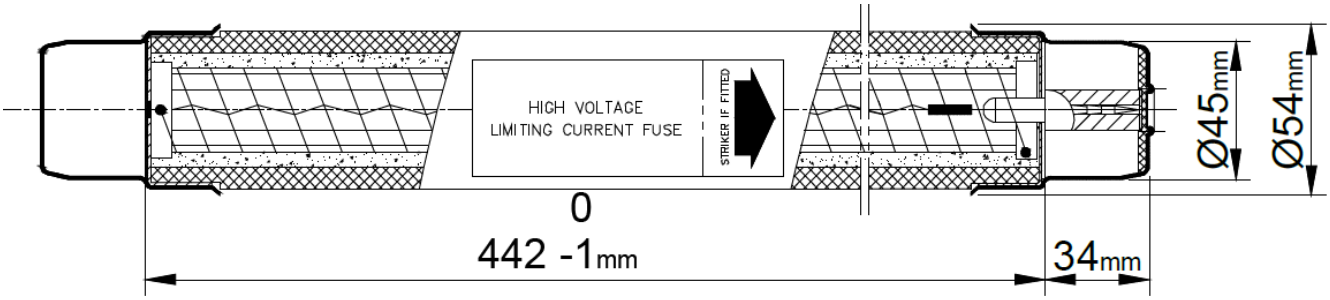

ESQUEMA DE DIMENSIONES (mm)

FUSIBLES MT 24 KV *(Rango de corriente de 50A - 10A)*

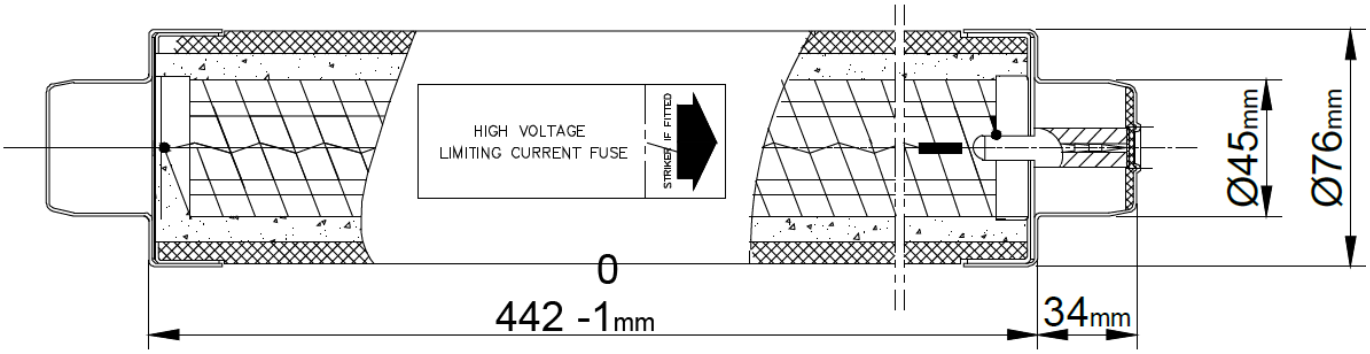

ESPECIFICACIONES GENERALES

Modelo	Código	Tensión (kV)	Corriente (A)	Poder de corte, I_1 (kA)	Intensidad mínima fusión , I_3 (A)	Pérdidas (W)	Resistencia en frio (mΩ)
MV-FUSE DYFUS MT-24-2A	0175021	24	2	31,5	8	24	753
MV-FUSE DYFUS MT-24-4A	0175022	24	4	31,5	16	25	467
MV-FUSE DYFUS MT-24-5A	0175023	24	5	31,5	20	28	415
MV-FUSE DYFUS MT-24-6,3A	0175024	24	6,3	31,5	24	31	409
MV-FUSE DYFUS MT-24-10A	0175025	24	10	31,5	40	48	189
MV-FUSE DYFUS MT-24-16A	0175026	24	16	31,5	64	47	92
MV-FUSE DYFUS MT-24-20A	0175027	24	20	31,5	80	57	83
MV-FUSE DYFUS MT-24-25A	0175028	24	25	31,5	100	68	43
MV-FUSE DYFUS MT-24-31,5A	0175029	24	31,5	31,5	126	84	38
MV-FUSE DYFUS MT-24-40A	0175030	24	40	31,5	160	114	34
MV-FUSE DYFUS MT-24-50A	0175020	24	50	31,5	200	116	22
MV-FUSE DYFUS MT-24-63A	0175031	24	63	31,5	252	163	18
MV-FUSE DYFUS MT-24-80A	0175032	24	80	31,5	320	196	14
MV-FUSE DYFUS MT-24-100A	0175033	24	100	31,5	400	279	10
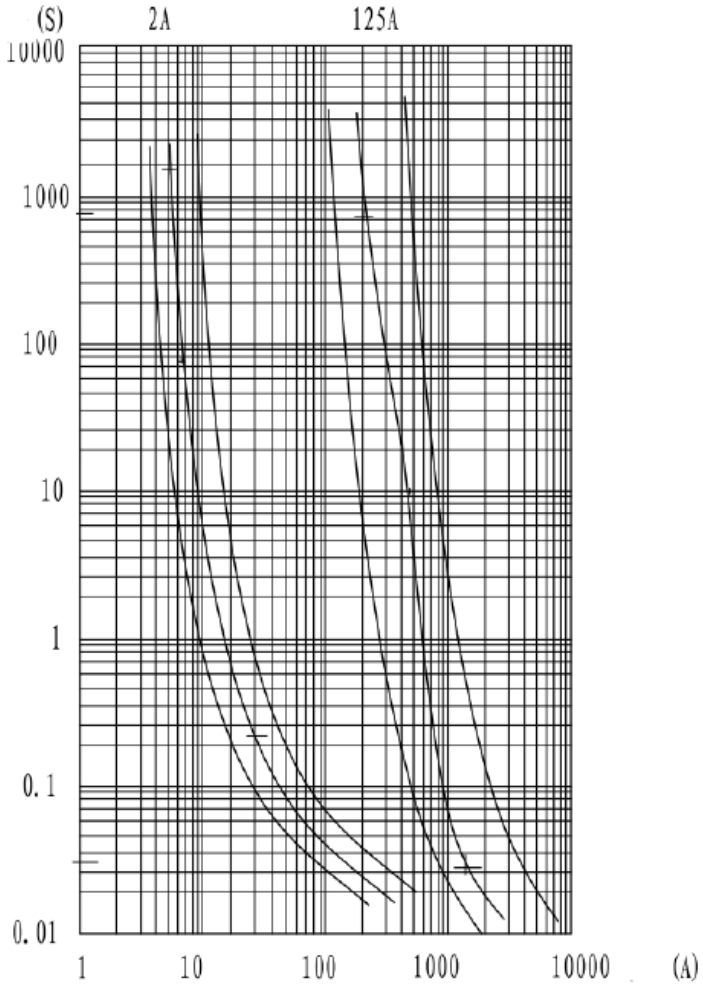
CURVA TIEMPO-CORRIENTE