EG000017
EC000228

La serie NEE es la nueva generación de **interruptores de caja moldeada termomagnéticos de doble regulación**, para 3 y 4 polos con marca CRADY, acorde a las normas y requerimientos internacionales y nacionales. Estos interruptores son útiles para la protección de sistemas de distribución eléctrica, ofreciendo protección térmica y magnética contra sobrecargas y cortocircuitos, entre sus principales funciones. Gama disponible con corrientes de 160 a 600 A y tensión nominal de empleo hasta 800V(AC).

PRINCIPALES CARACTERÍSTICAS

- ✓ **Tensión nominal de empleo:** hasta 800 VAC
- ✓ **Tipo de red:** AC
- ✓ **Frecuencia de red:** 50/60 Hz
- ✓ **Rango de corriente:** 160-600 A
- ✓ **Número de polos:** 3/4 polos
- ✓ **Tensión nominal de aislamiento [Ui]:** 800 VAC
- ✓ **Tecnología de disparo:** térmico-magnético.
- ✓ **Montaje en superficie**
- ✓ **Disparo de protección térmica [Ir]:** ajustable
- ✓ **Disparo de protección magnética [Im]:** ajustable
- ✓ **Temporización de la protección térmica [tr]:** no ajustable
- ✓ **Temporización de la protección magnética [tm]:** no ajustable

PODERES DE CORTE vs. TENSIONES NOMINALES

Tensión nominal	Frecuencia	Poder de corte [Icu]	Poder de corte [Ics]
220/240 VAC	50/60 Hz	85 kA	85 kA
380/415 VAC	50/60 Hz	36 kA	36 kA
440 VAC	50/60 Hz	35 kA	35 kA
500 VAC	50/60 Hz	30 kA	30 kA
525 VAC	50/60 Hz	22 kA	22 kA
690/800 VAC	50/60 Hz	8 kA	8 kA

Poder de corte Icu – *Intensidad de cortocircuito última con el ensayo*
Poder de corte Ics – *Intensidad de cortocircuito en servicio*

EN 60898-19-6 **EN 60947-2**

CARACTERÍSTICAS TÉCNICAS

Artículo	Código	Embalaje	Corriente (A)	Polos	Poder de corte, Icu (kA)	Poder de corte, Ics (kA)
NEE 160C-160-4 TM	0135112	1	160	4	36	36
NEE 250C-250-3 TM	0135106	1	250	3	36	36
NEE 400C-400-3 TM	0135108	1	400	3	36	36
NEE 630C-600-4 TM	0135121	1	600	4	36	36

VISUALIZACIÓN DEL PRODUCTO

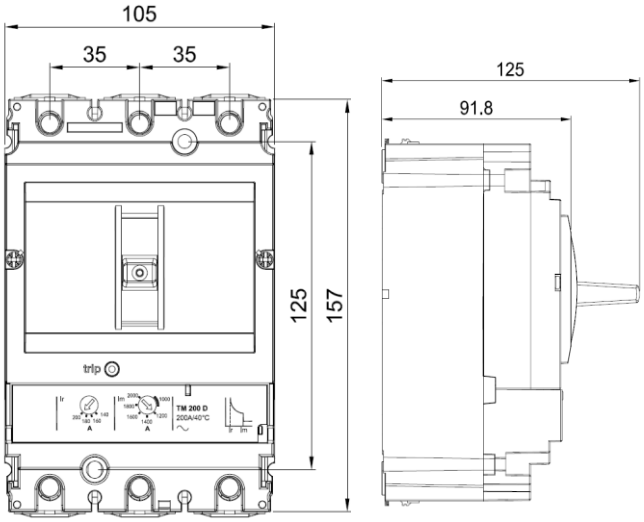

NEE 160/250 3P

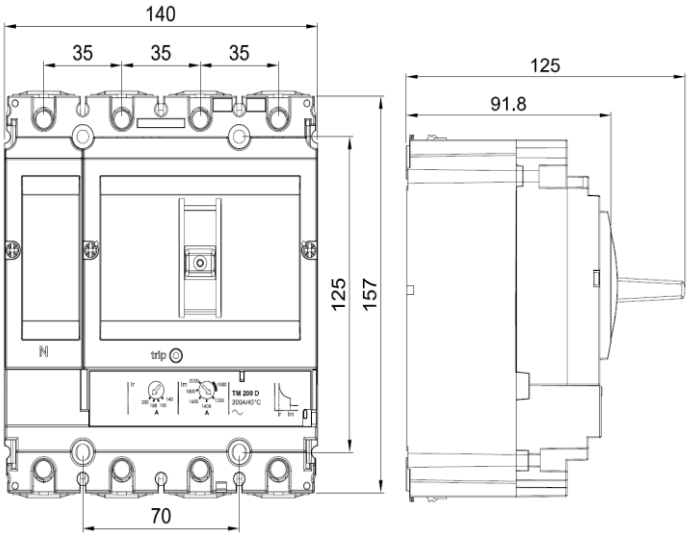

NEE 160/250 4P

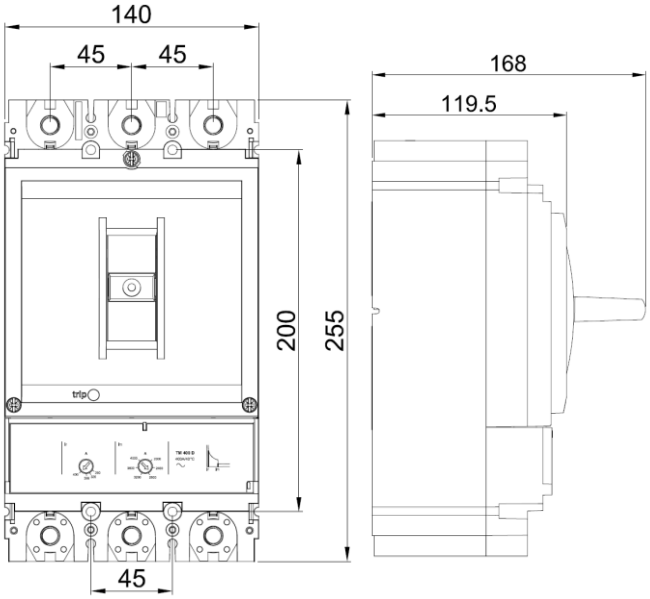

NEE 400/630 3P

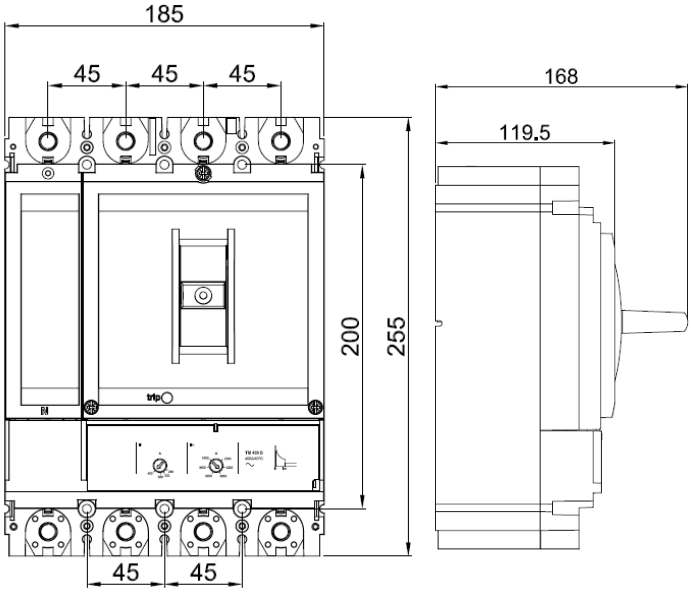

NEE 400/630 4P

PANEL DE FUNCIONAMIENTO

Ejemplo panel de funcionamiento para 250A

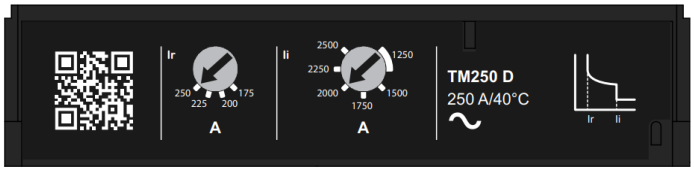

Indicadores

- **Ajuste térmico (Ir):** posibilidad de hacer un ajuste de la regulación para el disparo térmico (Ir) con valores de 1; 0,9; 0,8; 0,7In. ***Para el ejemplo los ajustes térmicos disponibles son: 250, 225, 200, 175A***

- **Ajuste magnético (Im):** posibilidad de hacer un ajuste de la regulación para el disparo térmico (Ir) con valores de 10; 9; 8; 7; 6; 5In.

Para el ejemplo los ajustes magnéticos disponibles son: 2500, 2250, 2000, 1750, 1500, 1250A

CARACTERÍSTICAS GENERALES Y CONSTRUCTIVAS

Categoría de sobretensión	Clase II
Clase de protección contra descargas eléctricas	Clase II
Grado de protección IP	IP40 (IEC 60529)
Grado de protección mecánico IK	IK07 (IEC 62262)
Temperatura de funcionamiento	-25°C a 70°C
Temperatura de almacenamiento	-50°C a 85°C
Humedad relativa	0-95%
Altitud máxima de funcionamiento	Hasta 2000 m (sin disminución de operabilidad)
Dimensiones (mm)	105 (ancho) x 157 (altura) x 86 (profundidad)
Peso (kg)	2,4

ACCESORIOS DISPONIBLES

Artículo	Código	Características	Tipo
AU NEE 100/630 AC 220V ACC	0135150	Contacto auxiliar	1NO-C
TAU NEE 100/630 AC 220V ACC	0135151	Contacto alarma	1NO-C
SHT NEE100/630 AC 220V 100-630A	0135152	Bobina de emisión 230V	AC220-240 50Hz
UVT NEE100/630 AC 220V 100-630A	0135153	Bobina de mínima tensión 230V	AC220-240 50Hz

CUBREBORNES DISPONIBLES

Artículo	Código	Descripción
CB-NEE-100-250-3P	0135154	Cubrebornes compatible con gama NEE 250, 3 polos
CB-NEE-100-250-4P	0135155	Cubrebornes compatible con gama NEE 250, 4 polos
CB-NEE-400-630-3P	0135156	Cubrebornes compatible con gama NEE 400/630, 3 polos
CB-NEE-400-630-4P	0135157	Cubrebornes compatible con gama NEE 400/630, 4 polos

info@grupotemper.com
tec@grupotemper.com
www.grupotemper.com

Temper Energy International, S.L.
Polígono Industrial, Nave 18, E-33199 Granda
Siero, Asturias, Spain
T: +34 985 793 204 / F: +34 985 986 341